三菱有圧換気扇用
排水・設置サポート機構付
サンドイッチ/ALCパネル取付枠

追加 サンドイッチパネル 75mm厚(耐火仕様) 対応品

MELSC

施工を変える、現場が変わる

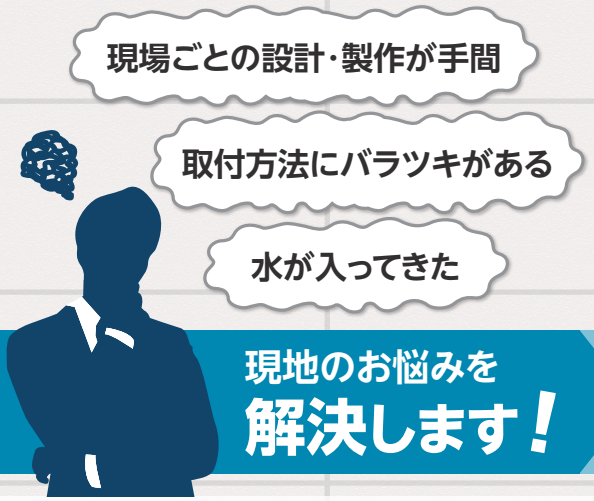

現地のお悩みを
解決します！

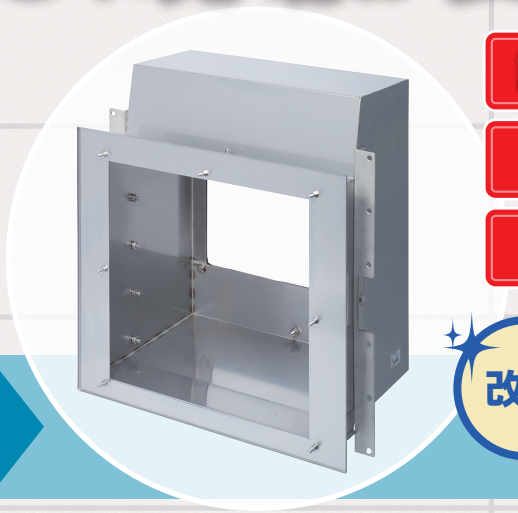

設計・製作軽減
施工要領統一
排水機構装備

改良 軽量化
排水性向上

特長1 施工性改善

パネルにジャストサイズ(※1)
600mmのパネル幅に合わせた専用設計。

設置サポート機構採用
設置時の作業性を改善。仮固定が容易。

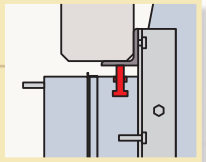

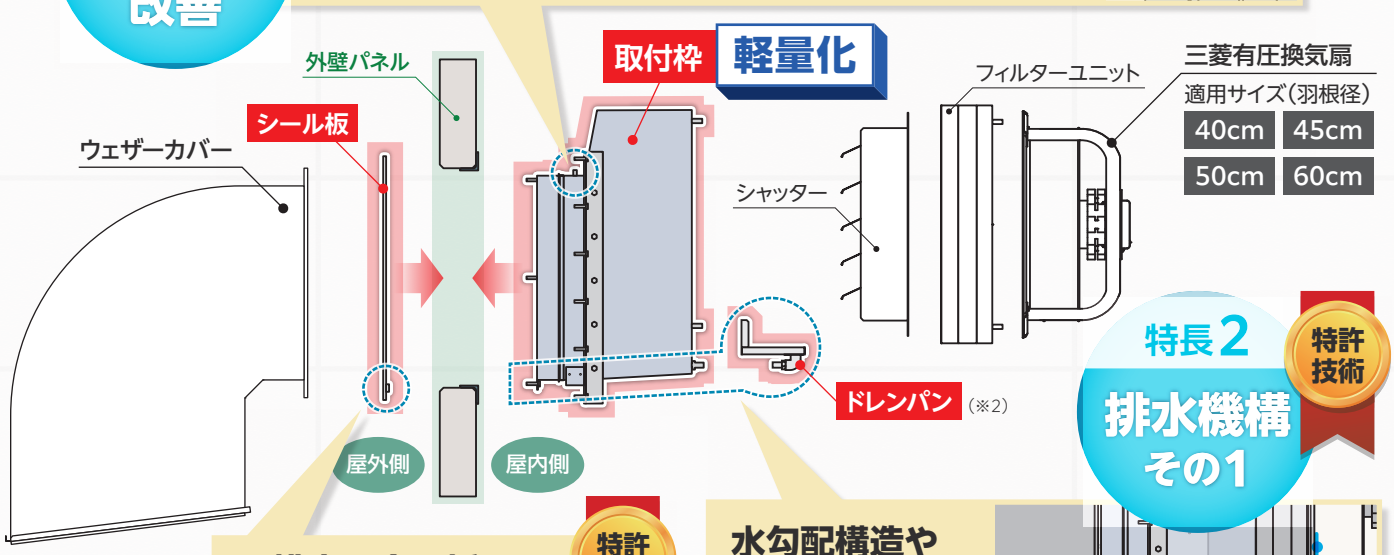

特長2 排水機構その1
特許技術

水勾配構造やドレンパン(※2)を採用
浸入した雨水を取付枠、ウェザーカバー内部より屋外側へ排水できるため壁の汚れを防げます。(※3)

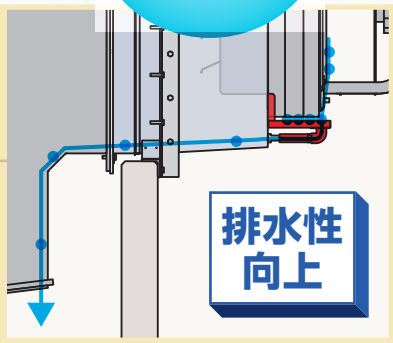

特長3 排水機構その2

排水用金具採用
特許技術

経年劣化によりシール部から浸入する雨水を排出可能。シールの劣化状態を確認できます。

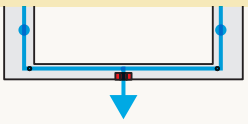

※1:ALCパネルにAPW-50S-100を使用した場合。 ※2:ドレンパンはオプション品(別売)です。 ※3:気象条件等により水たれによる汚れを完全に防止することはできません。

あったかハート わくわく技術
三菱電機システムサービス株式会社

施工方法（※4）

サンドイッチパネル

STEP 1 壁穴加工

枠の取付には下記寸法の開口寸法が必要となります。

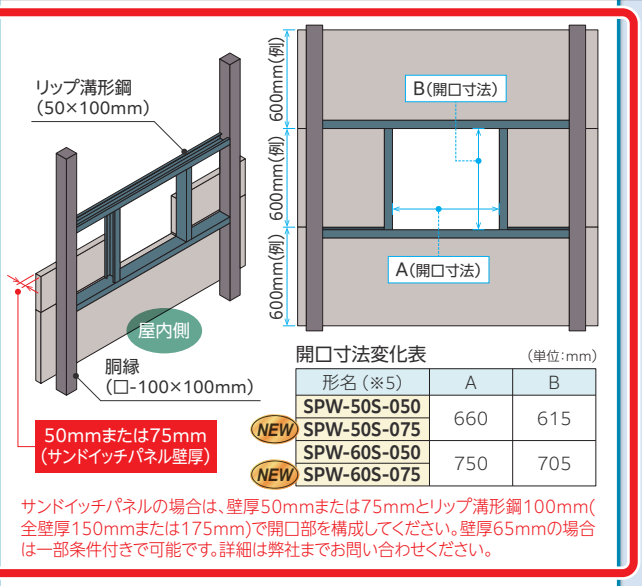

開口寸法変化表 （単位：mm）

形名（※5）	A	B
SPW-50S-050	660	615
NEW SPW-50S-075		
SPW-60S-050	750	705
NEW SPW-60S-075		

サンドイッチパネルの場合は、壁厚50mmまたは75mmとリップ溝形鋼100mm(全壁厚150mmまたは175mm)で開口部を構成してください。壁厚65mmの場合は一部条件付きで可能です。詳細は弊社までお問い合わせください。

ALCパネル

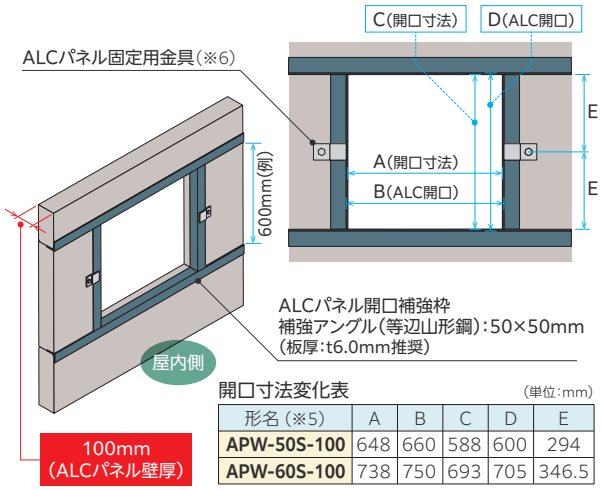

開口寸法変化表 （単位：mm）

形名（※5）	A	B	C	D	E
APW-50S-100	648	660	588	600	294
APW-60S-100	738	750	693	705	346.5

ALCパネルの場合は、壁厚100mmで開口部を構成してください。
その他の壁厚は対応しておりません。

STEP 2 取付枠固定

設置サポート機構で容易に仮固定できます。

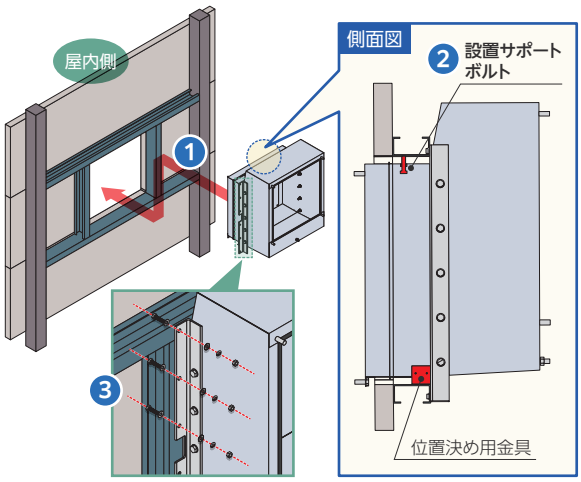

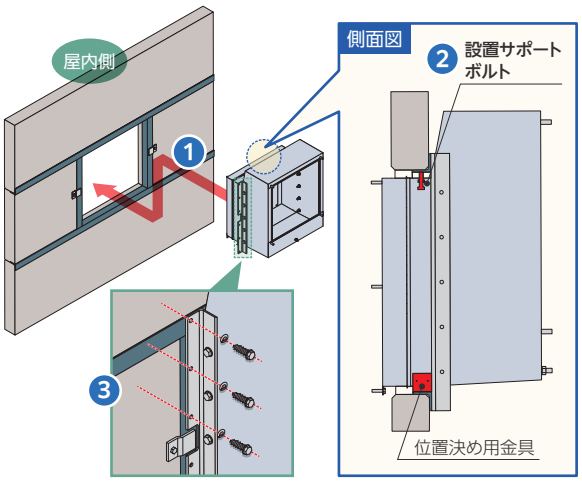

作業手順 ❶ 開口部に取付枠を挿入 ❷ 設置サポートボルトで仮固定 ❸ リップ溝形鋼（サンドイッチパネル）、補強アングル（ALCパネル）に取付枠を固定

STEP 3 シーリング

シール板の採用により、二次シールまでの十分なスペースを確保。（※サンドイッチ/ALCパネル共通）

一次シーリング

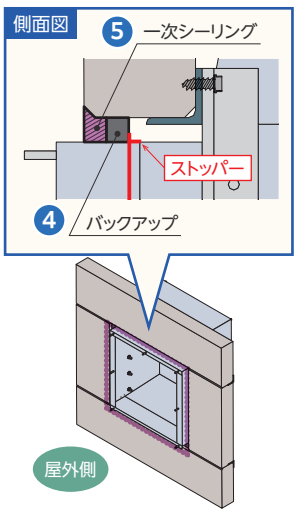

シール板取付

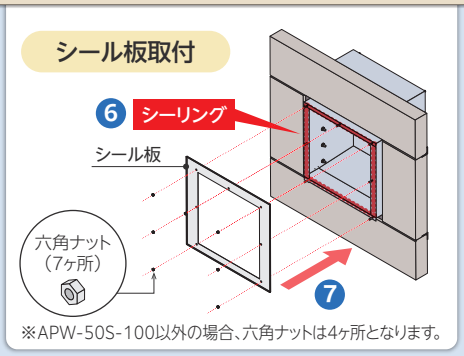

※APW-50S-100以外の場合、六角ナットは4ヶ所となります。

二次シーリング

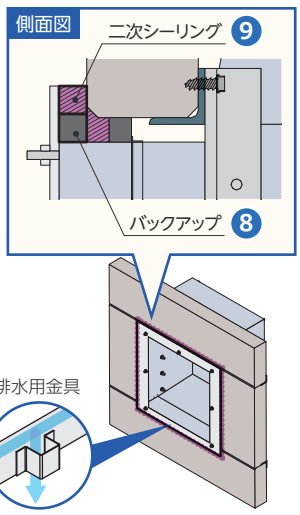

作業手順

❹ バックアップ材をストッパーまで全周囲に充填
❺ パネル外壁面までシーリング
❻ 取付枠とシール板との接合部にシーリング
❼ シール板を取付け（六角ナットで仮固定）
❽ バックアップ材を一次シーリングまで全周囲充填
❾ シール板と外壁の間をシーリング

※4：図は全て50cm取付枠用のイメージ図です。その他サイズおよび詳細な施工方法については取扱説明書をご参照ください。
※5：ラインアップ追加、製品改良に伴い形名末尾に対応壁厚を追加いたしました。（例：050⇒壁厚50mm）
※6：固定用金具の取付寸法については取扱説明書をご参照ください。

STEP 4 各システム部材の取付け （※サンドイッチ/ALCパネル共通）

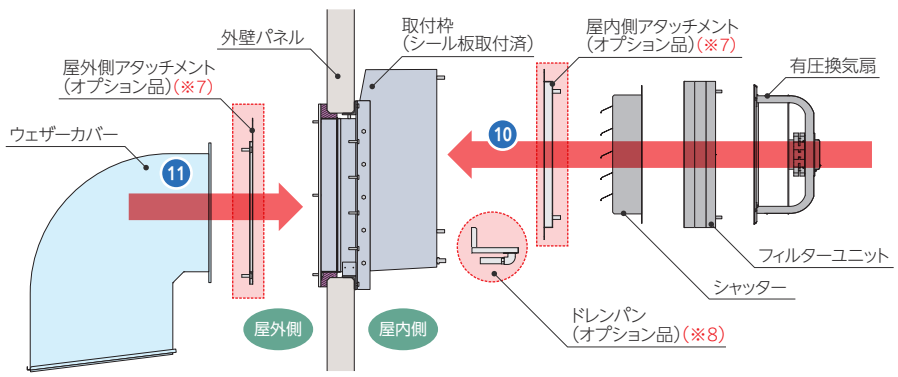

作業手順

⑩ 屋内側にシャッター、フィルターユニット、有圧換気扇を取付け
⑪ 屋外側にウェザーカバーを取付け
⑫ ウェザーカバー及びフィルターユニットのシーリングを各取扱説明書の通り実施

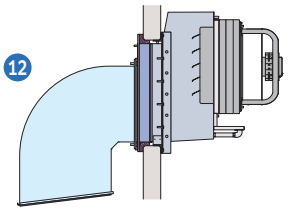

オプション品 ドレンパン（※8）

浸入した雨水を外部へ排出するための部材です。

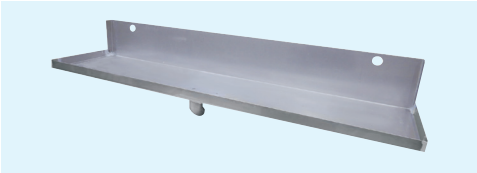

外形寸法図

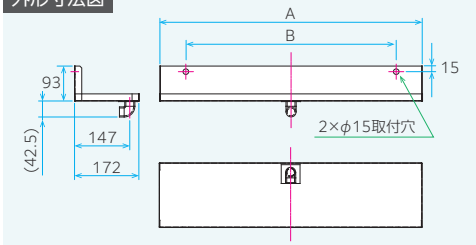

変化寸法表

形名（※5）	外形寸法（mm） A	外形寸法（mm） B	質量（kg）
DP-50SA	700	560	2.0
DP-60SA	795	650	2.2

（単位：mm）

オプション品 アタッチメント（※7）

50cmの取付枠に40cmの有圧換気扇やウェザーカバー等を取付けるための部材です。

形名	適用パネル
SPAT-40S	サンドイッチパネル
APAT-40S	ALCパネル

※写真はAPAT-40S▶

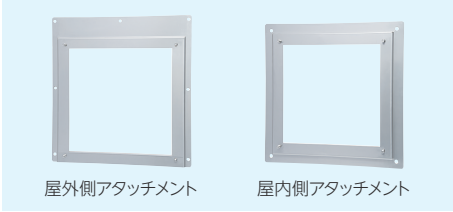

外形寸法図

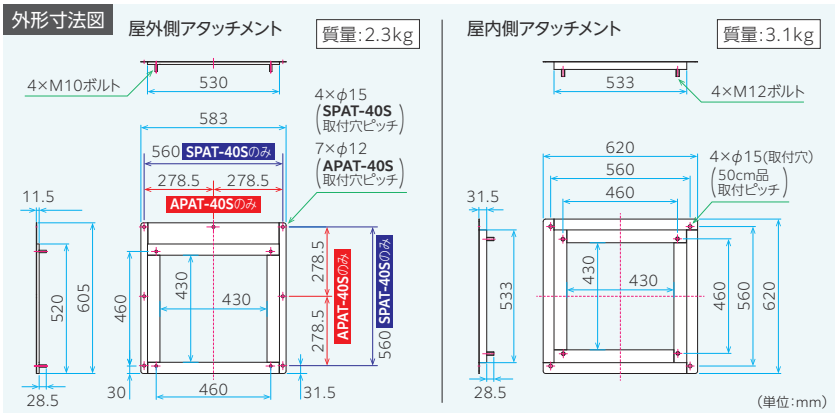

専用品 ALCパネル用取付枠対応ウェザーカバー

適用有圧換気扇サイズ：45·50cm

ALCパネル600mm幅に合わせた専用ウェザーカバーです。

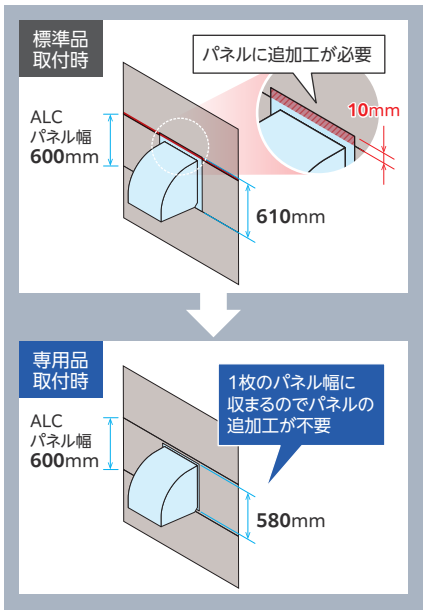

ALCパネル用取付枠対応 排気形ウェザーカバー

形名	網タイプ
W-50SB-AP	防鳥網標準装備
W-50SBM-AP	防虫網標準装備

質量：6.8kg

外形寸法図

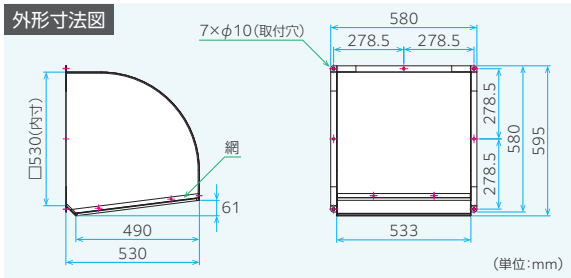

ALCパネル用取付枠対応 給気形ウェザーカバー

形名	網タイプ
QWH-50SA-AP	防鳥網標準装備
QWH-50SAM-AP	防虫網標準装備

質量：19.8kg

網取出必要寸法

給気形ウェザーカバーのみ

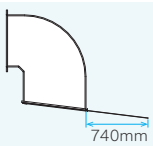

外形寸法図

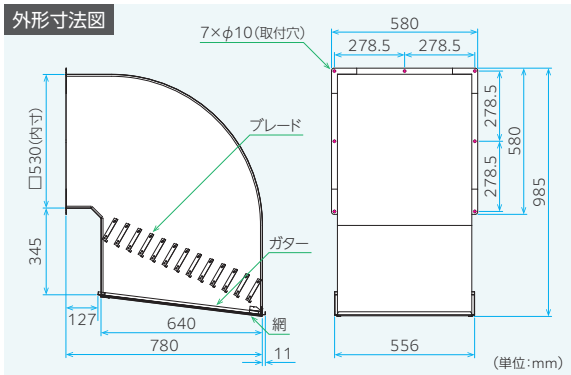

※7：40cmの有圧換気扇やウェザーカバー等を取付ける際は50cm用の取付枠に別途アタッチメント（別売）が必要となります。
※8：浸入した雨水を排水するためには別途ドレンパン（別売）が必要となります。

外形寸法図

■サンドイッチパネル用取付枠（**SPW**）

（単位：mm）

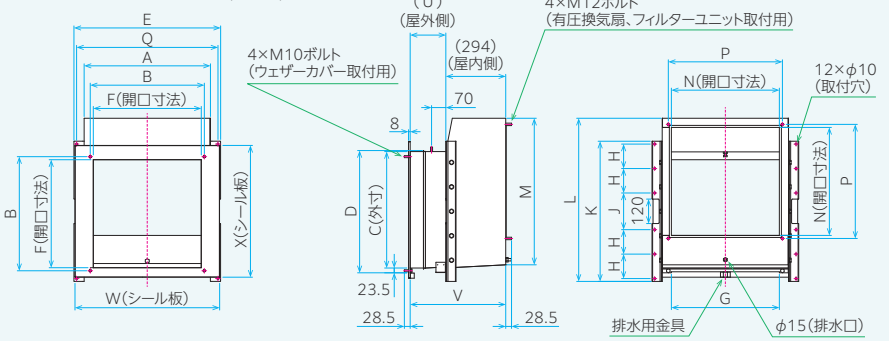

■ALCパネル用取付枠（**APW**）

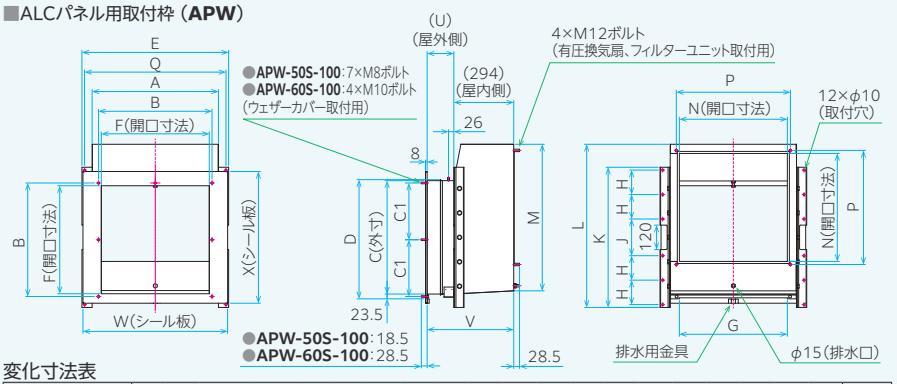

変化寸法表

形名（※5）	外形寸法(mm) A	B	C	C1	D	E	F	G	H	J	K	L	M	N	P	Q	U	V	W	X	質量(kg)
SPW-50S-050	620	560	571.5	—	600	720	530	530	120	180	688	801	714	530	560	694	165	459	710	662	22.6
NEW SPW-50S-075													713				190	484			23.2
SPW-60S-050	710	650	661.5	—	690	810	620	620	140	195	793	891	804	620	650	784	165	459	800	752	26.0
NEW SPW-60S-075													803				190	484			26.8
APW-50S-100	620	557	556.5	278.5	585	720	530	530	120	180	688	801	717	530	560	694	121	415	710	647	21.2
APW-60S-100	710	650	661.5	—	690	810	620	620	140	195	793	891	807	620	650	784			800	752	24.6

ご注意

●サンドイッチパネル厚み50mmと75mmに対応した製品です。 厚み65mmのパネルにつきましては一部条件付きで対応可能です。

●ALCパネル厚み100mmに対応した製品です。ALCパネル100mm以外のパネルにはご使用できません。

●この製品はステンレス製ウェザーカバー専用です。鋼板製ウェザーカバーには使用できません。

●壁開口寸法をお守りください。壁開口寸法は、取付枠のサイズによって決まっています。取扱説明書を必ず参照してください。

●ALCパネル用取付枠50cm品のみ標準品の排気形、給排気形、給気形ウェザーカバーは使用できません。取付枠専用の排気形（W-50SB(M)-AP）、給気形（QWH-50SA(M)-AP）ウェザーカバーをご使用ください。（給排気形ウェザーカバーは対応していません。）

●40cmの有圧換気扇やウェザーカバー等を取付ける際は50cm用の取付枠に別途アタッチメント（別売）が必要となります。

●ALCパネル用取付枠50cm品のみウェザーカバー取付側のピッチが標準品と異なるため、シャッター、電動防火ダンパー、固定式防火ダンパーは共締め使用できませんのでご注意ください。（有圧換気扇と共締めしてください。）

●当該品をご使用の場合でも屋内への雨水浸入を完全に防止することはできません。台風などの暴風雨の場合は、換気扇を停止する、シャッターを閉じるなどの運用をしてください。また、給気口近くの電装品などの設置は雨水浸入を想定して十分ご注意ください。

●メンテナンス実施に必要な作業スペース・足場を確保してください。

●製品の機能を維持するためには、定期的な点検が必要です。本製品は点検しやすい場所に据え付けてください。

●取付場所によっては故障の原因になります。次のような場所には取付けないでください。
・腐食ガスが発生する場所
・常時振動したり、振動しやすい場所
・強酸・強アルカリ性・海岸近くで潮風にさらされる場所
・天井面・床面

●表面の色・ツヤにばらつきがでることがございますが、製品の性能、機能に影響をおよぼすものではありません。

価格表・組合せ表

納期については別途お問合せください。

■ 取付枠（ステンレス製）

壁材種類	対応壁厚(mm)	適用有圧換気扇サイズ	形名（※5）	標準価格(円)	適用ウェザーカバー形名（※9） 排気形	給気形
サンドイッチパネル用	50	40cm	SPW-50S-050	285,600 (税込314,160)	W-40SB(M)	QWH-40SA(M)
		45・50cm			W-50SB(M)	QWH-50SA(M)
		60cm	SPW-60S-050	325,200 (税込357,720)	W-60KSA(M)	QWH-60KSA(M)
	NEW 75	40cm	SPW-50S-075	300,400 (税込330,440)	W-40SB(M)	QWH-40SA(M)
		45・50cm			W-50SB(M)	QWH-50SA(M)
		60cm	SPW-60S-075	340,400 (税込374,440)	W-60KSA(M)	QWH-60KSA(M)
ALCパネル用	100	40cm	APW-50S-100	283,200 (税込311,520)	W-40SB(M)	QWH-40SA(M)
		45・50cm			W-50SB(M)-AP	QWH-50SA(M)-AP
		60cm	APW-60S-100	315,600 (税込347,160)	W-60KSA(M)	QWH-60KSA(M)

※5：ラインアップ追加、製品改良に伴い形名末尾に対応壁厚を追加いたしました。（例：050⇒壁厚50mm）
※9：上記ウェザーカバー以外の組合せについては当社Webサイトの組合せ一覧表をご確認ください。
※10：アタッチメントは50cmの取付枠に40cmの部材を取付ける際に必要となります。

専用ウェザーカバーはこちら

■ ALCパネル用取付枠対応ウェザーカバー（ステンレス製）

適用有圧換気扇サイズ	種別	網タイプ	形名	標準価格(円)	適用取付枠形名 ALCパネル
45・50cm	排気形	防鳥網	W-50SB-AP	84,700 (税込93,170)	APW-50S-100
		防虫網	W-50SBM-AP		
	給気形	防鳥網	QWH-50SA-AP	202,500 (税込222,750)	
		防虫網	QWH-50SAM-AP		

■ オプション品（ステンレス製）

適用有圧換気扇サイズ	品名	形名	標準価格(円)	適用取付枠形名 サンドイッチパネル	ALCパネル
40cm	ドレンパン	DP-50SA	67,400 (税込74,140)	SPW-50S-050 SPW-50S-075	APW-50S-100
45・50cm					
60cm		DP-60SA	73,700 (税込81,070)	SPW-60S-050 SPW-60S-075	APW-60S-100
40cm	アタッチメント（※10）	SPAT-40S	63,400 (税込69,740)	SPW-50S-050 SPW-50S-075	—
		APAT-40S	65,800 (税込72,380)	—	APW-50S-100

本文中における会社名、商品名は、各社の商標または登録商標です。

お問合せ先

三菱電機システムサービス株式会社
www.melsc.co.jp/business/
〒154-8520 東京都世田谷区太子堂4-1-1キャロットタワー20階

電話技術相談窓口
（仕様・取扱いの問合せ）
TEL (052) 719-0605
平日 9:00～12:00 12:45～17:30
（土・日・祝日・当社休日を除く）

北日本支社	機電営業課	〒983-0013 宮城県仙台市宮城野区中野1-5-35	(022) 353-7814
北海道支店	機電営業課	〒004-0041 札幌市厚別区大谷地東2-1-18	(011) 890-7515
首都圏第2支社	製品販売課	〒108-0022 東京都港区海岸3-9-15 LOOP-Xビル11階	(03) 3454-5511
中部支社	機電営業課	〒461-8675 名古屋市東区大幸南1-1-9	(052) 722-7602
北陸支店	機電営業課	〒920-0811 金沢市小坂町北255	(076) 252-9519
関西支社	営業一課	〒531-0076 大阪市北区大淀中1-4-13	(06) 6454-0281
中四国支社	機電フィールドエンジニアリング課	〒732-0802 広島市南区大州4-3-26	(082) 285-2111
四国支店	機電フィールドエンジニアリング課	〒760-0072 高松市花園町1-9-38	(087) 831-3186
九州支社	機電営業課	〒812-0007 福岡市博多区東比恵3-12-16 東比恵スクエアビル	(092) 483-8208

製品の詳細については
当社Webサイトをご確認ください

www.melsc.co.jp/business/wc/frame.html

サンドイッチ/ALCパネル用取付枠「紹介動画」はこちら

製品概要紹介

取付方法紹介

お断りなしに記載内容を変更することがありますので、ご了承ください。

2024年1月作成