標　準　仕　様　書

三菱汎用ACサーボ用
エンコーダ/電源ブレーキ中継ケーブル

形名：SC-AEPB3J1C0.3M-■-L

三菱電機システムサービス株式会社
産業システムセンター
機電マニファクチャリング部
製品開発課

検　認	照　査	作　成
福嶌	刈谷	今永

1. 適用範囲

本仕様書は、三菱汎用ACサーボ用エンコーダ/電源ブレーキケーブルについて適用する。
・SC-AEPB3J1C0.3M-■-L

※ 本仕様書に規定する製品は、欧州 RoHS2 指令に適合しております。
※ UL ワイヤリングハーネス・プログラムを適用しております。

2. ケーブル形名

SC - AEPB 3 J1 C 0.3M - ■ - L

記号	屈曲区分
L	標準品(固定部用)

記号	ケーブル引出方向区分
A1	負荷側引出し
A2	反負荷側引出し

記号	長さ区分
0.3M	0.3m

記号	中継接続側コネクタ仕様
J1	エンコーダ側:IP20 中継 電源/ブレーキ側:バラ線

記号	モータ接続側コネクタ仕様
3	1 コネクタ/2 ケーブル (電源ブレーキケーブルシールド付)

記号	用途区分
AEPB	エンコーダ/電源ブレーキケーブル

3. 適用規格

電線部:UL 規格(UL 758:AWM)

適用部	UL スタイル№.	定格	
エンコーダケーブル側	20276	80℃	30V
電源/ブレーキケーブル側	2586	105℃	600V

4. 適用ケーブル長

0.3m

5. ケーブル形名印字例

SC-AEPB3J1C0.3M-■-L　×××××××

※ ■は A1、A2 のいずれか
※ ×××××××は 7 桁の製造番号

6. 仕様

項　目		単位	仕　様		
			エンコーダ用	電源/ブレーキ用	
構造		―	AWG24×4P	AWG18×4C＋AWG24×2C	
導体	公称サイズ	―	AWG24	AWG18	AWG24
	外径	㎜	約 0.6	約 1.3	約 0.6
絶縁体	材質	―	PVC	ETFE	
	外径	㎜	約 1.1	約 1.8	約 1.0
対撚り	線心数	―	2C	―	
	外径	㎜	2.2	―	
撚合せ	対数	―	4P	―	―
	線心数	―	―	4C	2C
ドレンワイヤー		―	錫メッキ軟銅線	―	
しゃへい	材質	―	錫メッキ軟銅線編組遮蔽	錫メッキ軟銅線編組遮蔽	
シース	材質	―	難燃 PVC	難燃 PVC	
	色	―	黒	黒	
仕上外径		㎜	約 7.5	約 7.5	
電気性能	絶縁抵抗	MΩ･km	10 以上	100 以上	
	耐電圧	V/1 分間	AC500	AC1800	
使用温度範囲		℃	-10～60（結露なきこと）	-10～60（結露なきこと）	
最小曲げ半径		㎜	仕上外径の 6 倍	仕上外径の 6 倍	
難燃性		―	UL1581 VW-1	UL1581 VW-1	

使用コネクタ				
アンプ側	エンコーダ側	形名	タイコエレクトロニクスジャパン合同会社 1-172169-9（ハウジングプラグ） 316454-1（ケーブルクランプ）	
		保護構造	IP20*1	
	電源/ブレーキ側	―	バラ線	
モータ側		形名	ヒロセ電機株式会社 MT50W-8D/2D4ES-CVLD(7.5)（コネクタセット）	
		保護構造	IP65*1	

*1　記載の保護構造は、コネクタ部を勘合させたときの防塵・防水レベルを示します。サーボアンプ・サーボモータの保護構造が記載と異なる場合は、全体の保護構造は低いほうに依存します。

7.　構造図

7.1.　エンコーダ用

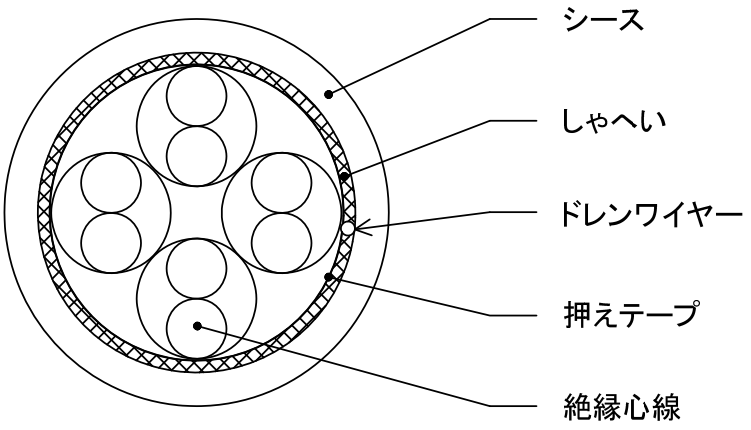

7.2.　電源/ブレーキ用

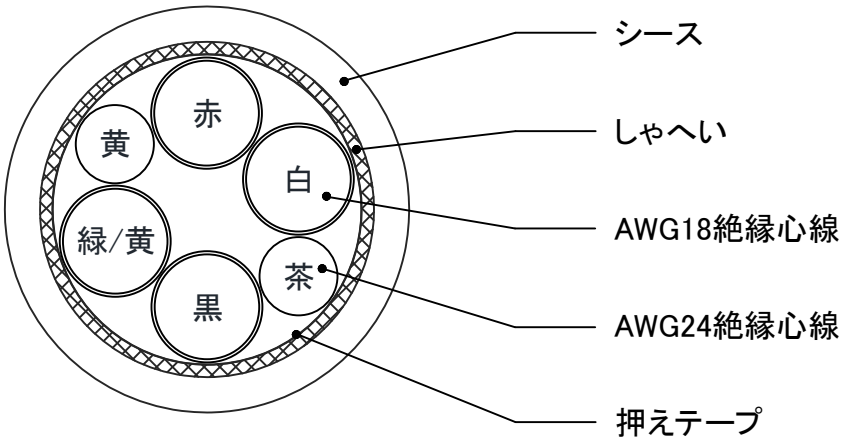

8.　外形図

単位[mm]

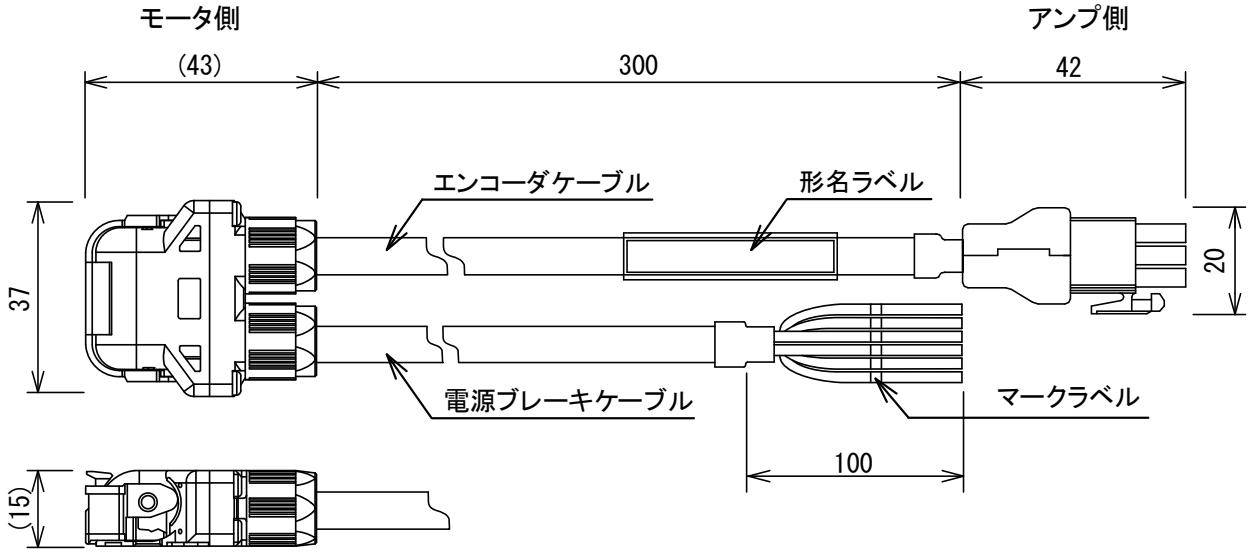

※本外形図はケーブル引出方向『A1』の場合です。
ケーブル引出方向『A2』は、エンコーダケーブルと電源ブレーキケーブルの位置が逆になります。

マークラベルの名称と絶縁体色は以下の通り。

用途	マークラベル名称	絶縁体色
モータ電源用	U	赤
	V	白
	W	黒
	E	緑/黄
ブレーキ回路用	B1	黄
	B2	茶