標 準 仕 様 書

三菱汎用ACサーボ用
エンコーダケーブル

形名：SC-AEKCBL□M-L

三菱電機システムサービス株式会社
産業システムセンター
機電マニファクチャリング部
製品開発課

検 認	照 査	作 成
福嶌	刈谷	今永

1. 適用範囲

本仕様書は、三菱汎用ACサーボ用エンコーダケーブルについて適用する。
・SC-AEKCBL□M-L

※ 本仕様書に規定する製品は、欧州 RoHS2 指令に適合しております。
※ UL ワイヤリングハーネス・プログラムを適用しております。

2. ケーブル形名

SC － AEK CBL □ M － L

記号	屈曲区分
L	標準品（固定部用）

記号	長さ区分
□	4 項参照

記号	用途区分
AEK	エンコーダケーブル

3. 適用規格

電線部：UL 規格（UL 758：AWM）

UL スタイル№	定格	
20276	80℃	30V

4. 適用ケーブル長

1～29m
※2m、5m、10m、20m、30m は三菱電機株式会社よりご購入ください。

5. ケーブル形名印字例

SC-AEKCBL□M-L　×××××××

※ □は 1～29 までの数字（2、5、10、20 は除く）
※ ×××××××は 7 桁の製造番号

6. 仕様

項　目		単位	仕　様		
構造		―	AWG15×2C＋AWG22×2P＋AWG24×1P		
導体	公称サイズ	―	AWG15	AWG22	AWG24
	外径	mm	約 1.9	約 0.8	約 0.6
絶縁体	材質	―	特殊エラストマー	PE	特殊エラストマー
	外径	mm	約 2.5	約 1.4	約 1.0
対撚り	線心数	―	―	2C	2C
	外径	mm	―	約 2.8	約 2.0
撚合せ	対数	―	―	2P	1P
	線心数	―	2C	―	―
しゃへい	材質	―	錫メッキ軟銅線編組遮蔽		
シース	材質	―	難燃 PVC		
	色	―	黒		
仕上外径		mm	約 8.6		
電気性能	絶縁抵抗	MΩ･km	100 以上		
	耐電圧	V/1 分間	AC500		
使用温度範囲		℃	-10～60（結露なきこと）		
最小曲げ半径		mm	仕上外径の 6 倍		
難燃性		―	UL1581 VW-1		
使用コネクタ	アンプ側	形名	日本モレックス合同会社 54599-1016（コネクタセット）		
		保護構造	IP20*1		
	モータ側	形名	タイコエレクトロニクスジャパン合同会社 1-172161-9（ハウジング） 東亜電気工業株式会社 MTI-0002（ケーブルクランプ）		
		保護構造	IP20*1		

*1　保護構造は、コネクタ部を勘合させたときの防塵・防水レベルを示します。サーボアンプ・サーボモータの保護構造が記載と異なる場合は、全体の保護構造は低いほうに依存します。

7. 構造図

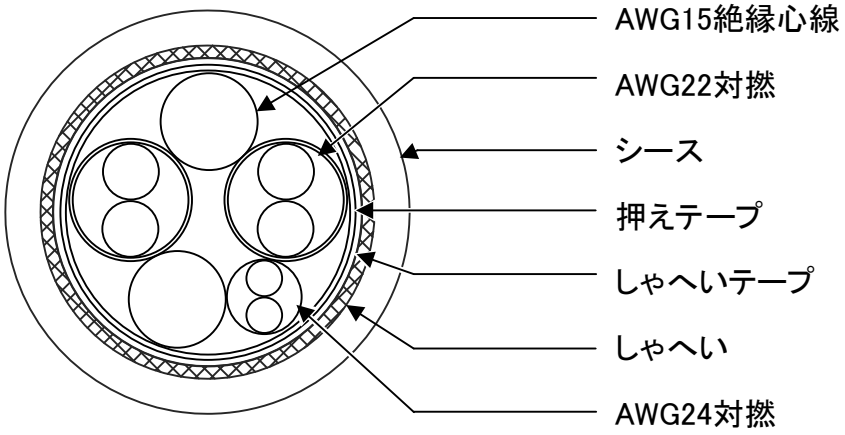
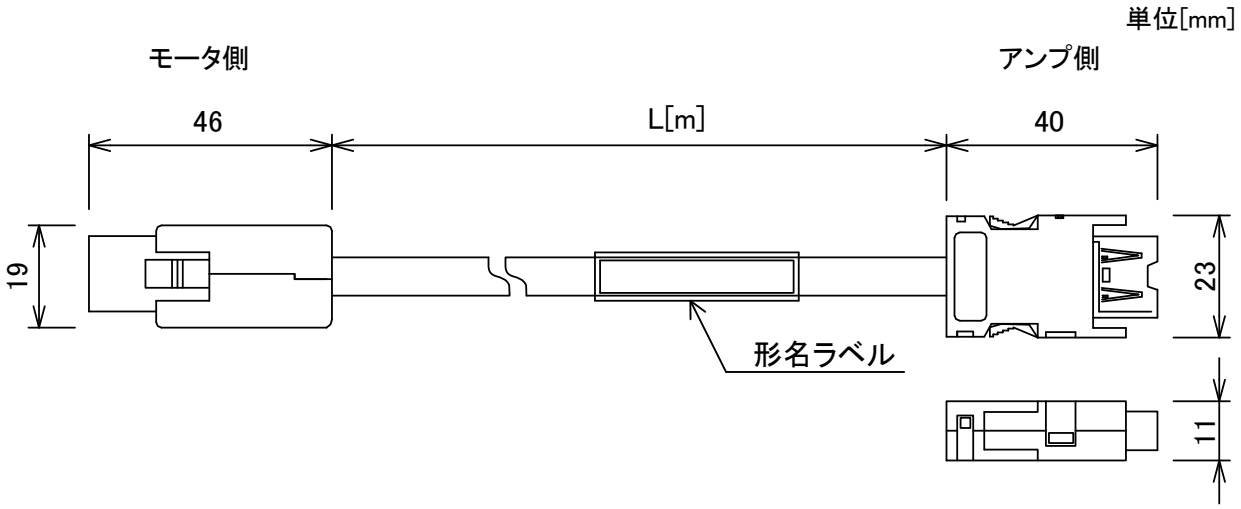
8.　外形図