室外ユニット形名
MPUZ−WRP63(S)HA
MPUZ−P80(S)HA
MPUZ−P112HA
MPU−P80(S)HA2
MPU−P112HA2
MPUZ−WRP63(S)HA3
MPU(Z)−P80(S)HA3
MPU(Z)−P112HA3
MPU(Z)−P80(S)HA5
MPU(Z)−P112HA5
PU(Z)G−P3MHA5
PU(Z)G−P4MHA5
PU(Z)G−P3MHA6
PU(Z)G−P4MHA6
MPU(Z)−RP80(S)HA7
MPU(Z)−RP112HA7
PU(Z)G−P3MHA7
PU(Z)G−P4MHA7
MDU−P90A−C

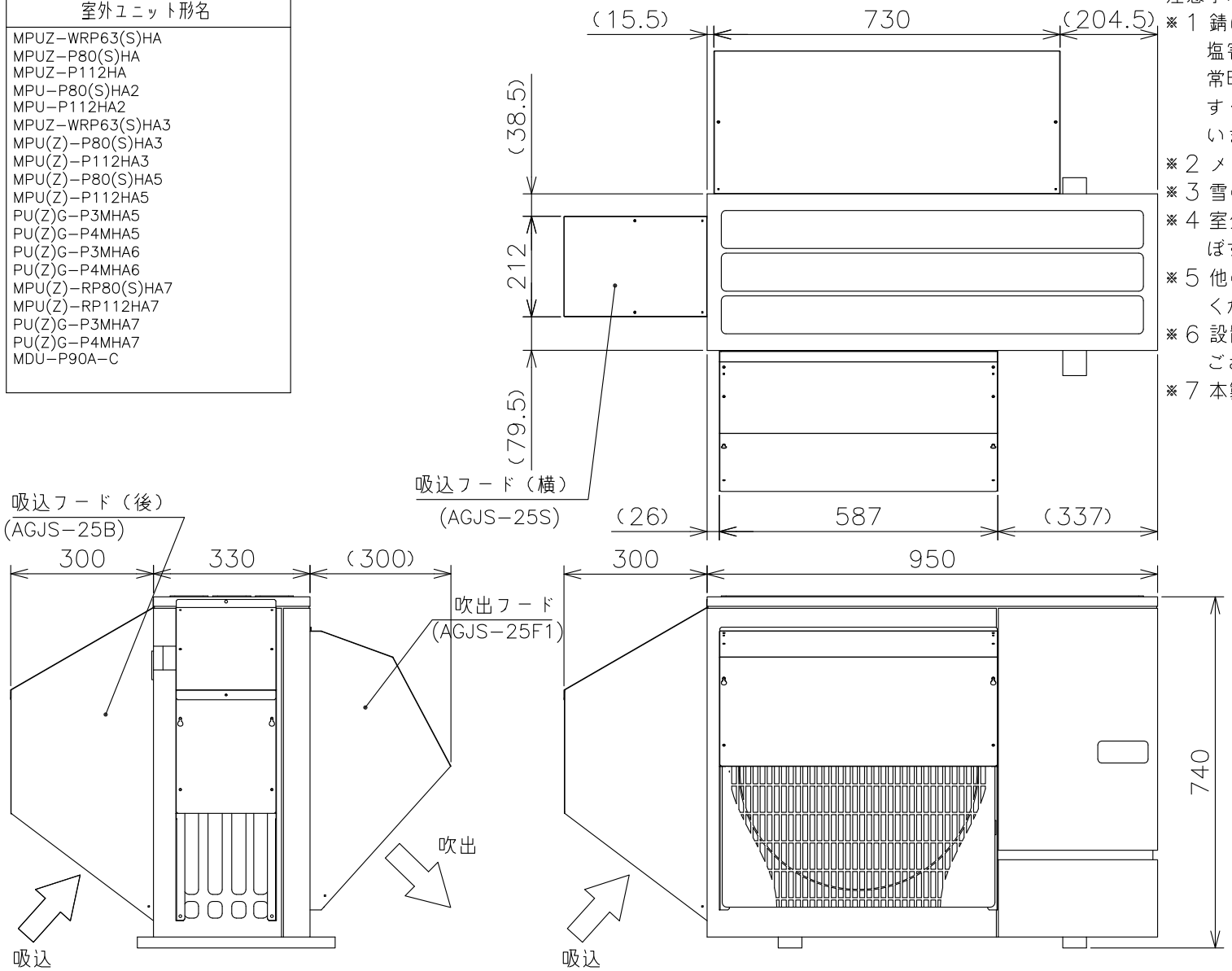

注意事項

※1 錆に強いSUS304ステンレス鋼板を使用していますが、塩害・腐食環境（強酸・強アルカリ、および腐食性物質が常時湿潤している場所やふりかかる場所等）では腐食しやすくなります。フッ素樹脂塗装品（受注生産）を用意していますのでご利用ください。

※2 メンテナンスのできる高さ、場所へお取付けください。

※3 雪のたまりやすい場所への設置はさけてください。

※4 室外ユニットから発生する運転音が隣地へ影響をおよぼす場所への設置はさけてください。

※5 他の熱源から熱影響を受ける場所への設置はさけてください。

※6 設置環境によってはショートサイクルをまねく恐れもございますのでご注意願います。

※7 本製品と室外機オプション品（安全ネット、エアガイド、吹出ガイド）は組合せ使用できません。

材　質	表面色	質量
SUS304(ﾌｰﾄﾞ部：t 0.8)	地金色	11.3kg

単位	スケール	作成日	形名	AGJS-25F1BS			
mm	NTS	2010-7-20	パッケージエアコン室外ユニット用防雪フード				
三菱電機システムサービス株式会社			図番（形名コード）	M00883	副番	A	記号