機器システム部材
セールス＆テクニカルニュース

No.22-013A
2024年1月発行

表　題	フィルターユニット/防虫網ユニット、取付枠関連高耐食塗装品対応のお知らせ
適用機種	換気関連機器・部材（フィルターユニット、防虫網ユニット、取付枠関連）

平素は弊社製品に対し格別のご愛顧を賜わり厚く御礼申し上げます。
この度、下記対象製品において、早期の発錆腐食によるトラブルを未然に防ぐため高耐食塗装品の対応を開始いたします。以下の2.設置環境下で標準品をお使いになる場合は、商品の寿命が著しく短くなる場合がありますので、高耐食塗装品をご使用ください。

記

1.対象製品

品名		材質	対象形名	対象サイズ/網仕様	機種数	
フィルターユニット		SUS 製	FU-□PSFS-CKT-L	□：20,25,30,35,40,50cm【6 ｻｲｽﾞ】 ■：60,70,80,105cm　【4 ｻｲｽﾞ】	20	
			FU-■KPSFSKT-L			
防虫網ユニット			FU-□MFS-CKT-L			
			FU-■KMFSKT-L			
サンドイッチパネル用取付枠			SPW-○S-●KT	○：50,60cm　【2 ｻｲｽﾞ】 ●：050,075　【2 種類】	6	A
ALC パネル用取付枠			APW-○S-100KT			
アタッチメント(オプション品)			SPAT-40SKT	40cm のみ　【1 ｻｲｽﾞ】	2	
			APAT-40SKT			
ドレンパン（オプション品）			DP-○SAKT	○：50,60cm　【2 ｻｲｽﾞ】	2	A
ALC パネル用取付枠対応	排気形ウェザーカバー		W-50SB(M)-APKT	50cm のみ　【1 ｻｲｽﾞ】 M 有り：防虫網／ M 無し：防鳥網　【2 種類】	4	
	給気形ウェザーカバー		QWH-50SA(M)-APKT			

A：2023 年 1 月発行(No.22-013)より機種追加・形名変更

2.設置環境 A

塩素イオン(Cl-)が含まれる腐食性ガス・物質が発生する場所、屋内や屋根のひさしの直下などホコリのたまる場所、また定期的にお手入れがなされず汚れた状態が続いた場合は発錆腐食し商品の寿命が著しく短くなる場合があります。特にこまめな点検・清掃および早めのお手入れが必要です。
次のような場所では、高耐食塗装品をご使用ください。（フィルターユニット/防虫網ユニットは特殊品対応です。）

・**塩害地域、重塩害地域**
※設置場所と距離の目安は下記基準を参考としております。
（日本冷凍空調工業会（JRA 規格）　空調機器の耐塩害試験基準 （JRA 9002-1991））
・河川、海岸地域　・水海上の船舶施設
・温泉やプール施設、浄水場、下水処理場の周辺地域
・化学工場（メッキ、冶金等）の周辺地域
・融雪剤、凍結防止剤の使用周辺地域(一般幹線道路、高速道路、道路橋等の周辺)

A：2023 年 1 月発行(No.22-013)より注記追加

三菱電機システムサービス株式会社
産業システムセンター
〒461-0040　名古屋市東区矢田一丁目 26 番 43 号
電話相談窓口：TEL（052）719-0605

3.塗装仕様

＜塗料＞

シリコンアクリル樹脂（クリア）

＜塗装部位＞

(1)フィルターユニット/防虫網ユニット

記号の意味・・・○：塗装有り －：該当なし

対象機種	形名	ケーシング部				カートリッジ部				プレフィルター
		外面	内面	レール	フタ	枠	網	ネジ	フタ	
フィルターユニット	FU-20～60(K)PSFS(-C)KT-L	○	○	○ ※1	○	—	○ ※1	—	—	—
防虫網ユニット	FU-20～60(K)MFS(-C)KT-L									
フィルターユニット	FU-70～105KPSFSKT-L	○	○	○ ※1	—	○ ※1	○	○	○	○
防虫網ユニット	FU-70～105KMFSKT-L									

※1. レール部はカートリッジの抜き差しにより塗装が剥がれ、その部位が先に腐食、発錆する恐れがあります。

(2)サンドイッチパネル用取付枠枠/ALC パネル用取付枠

記号の意味・・・○：塗装有り

	対象機種	形名	本体枠部		取付アングル	シール板	他部品
			外面	内面			
A	サンドイッチパネル用取付枠	SPW-50、60S-050KT	○	○	○	○	○ ※1
		SPW-50、60S-075KT					
	ALCパネル用取付枠	APW-50、60S-100KT					

(3)アタッチメント(オプション品)

記号の意味・・・○：塗装有り

対象機種	形名	本体	ボルト
アタッチメント	SPAT-40SKT	○	○
	APAT-40SKT		

(4)ドレンパン（オプション品）

記号の意味・・・○：塗装有り

	対象機種	形名	本体	他部品 ※1
A	ドレンパン	DP-50、60SAKT	○	○

※1：他部品は、ホースニップル、ロックナットが対象となります。

(5)ALC パネル用取付枠対応　排気形ウェザーカバー/給気形ウェザーカバー

記号の意味・・・○：塗装有り －：該当なし

対象機種		形名	ｳｪｻﾞｰｶﾊﾞｰ		網部			その他塗装仕様
			外面	内面	網枠	網	ネジ	
ALCパネル用取付枠対応	排気形ウェザーカバー	W-50SB(M)-APKT	○	○	○ ※1	○ ※1	○	—
	給気形ウェザーカバー	QWH-50SA（M）-APKT	○	○	—	○	○	ブレードは本体に組付けた状態で塗装します。

※1：網枠と網は本体に取り付ける前に塗装します。ただし、網枠と網は取り付けた状態のため、板金同士の重なり代などは未塗装となります。

A ：2023 年 1 月発行(No.22-013)より機種追加・形名変更

＜ご注意＞

・温泉など腐食性物質・腐食性ガスなどの濃度が高いと、商品の寿命が著しく短くなる場合があります。
　定期的な清掃の実施により商品の寿命を延ばすことができます。

・フィルターユニットおよび防虫網ユニットは、カートリッジの抜き差しによりレール部の塗装が剥がれ、その部位が先に腐食、発錆する恐れがあります。こまめな清掃により早期の発錆腐食を防ぐことができます。

・部分的なさびはウレタン系塗料で補修してください。

・網のメンテナンスや交換の際にネジ等を外した場合は、本体に取り付けた後にウレタン系塗料で本体とネジ等の隙間を塗装してください。

三菱電機システムサービス株式会社
産業システムセンター

〒461-0040　名古屋市東区矢田一丁目 26 番 43 号
電話相談窓口：TEL（052）719-0605

・塩害地区用、重塩害地区用の設置環境では、付着した塩分などを除去するために定期的に水洗いを実施してください。塩分や黄砂などの汚れをそのままにしておきますと、腐食の発生原因となります。
・清掃の際には、シンナー・アルコール・その他化学薬品（酸・アルカリ洗剤）などの溶剤等を使用しないでください。腐食や変色、変質などの原因になります。

4.対応開始時期

即日対応

三菱電機システムサービス株式会社
産業システムセンター
〒461-0040 名古屋市東区矢田一丁目 26 番 43 号
電話相談窓口：TEL（052）719-0605

5.補足　塗装部位詳細図

(1)フィルターユニット/防虫網ユニット

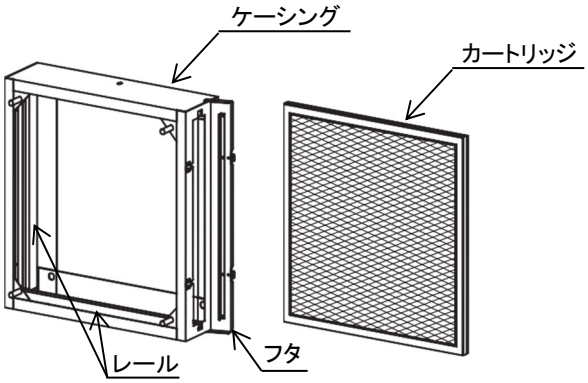

図 1.　対象サイズ 20～60cm 部位名称

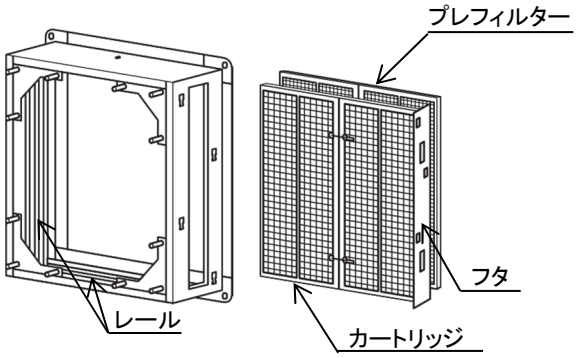

図 2.　対象サイズ 70～105cm 部位名称

(2)サンドイッチパネル用取付枠枠/ALC パネル用取付枠

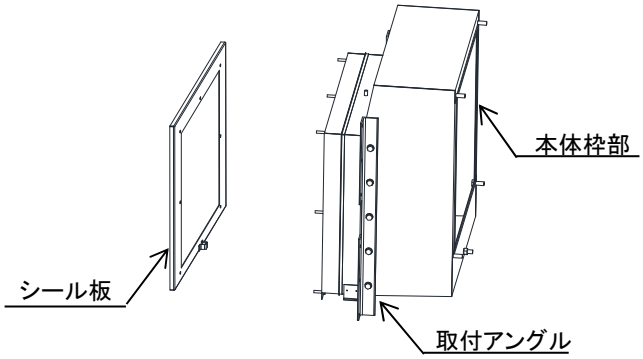

図 3.　取付枠部位名称

(3)アタッチメント(オプション品)

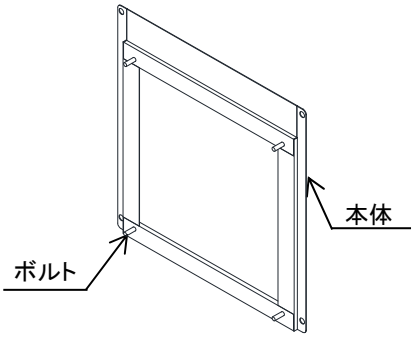

図 4.　アタッチメント部位名称

(4)ドレンパン(オプション品)

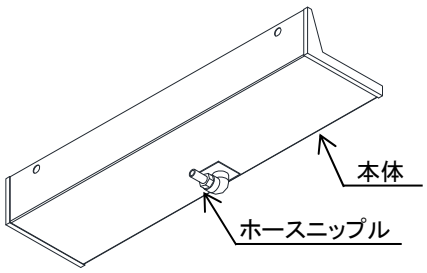

図 5.　ドレンパン部位名称

三菱電機システムサービス株式会社
産業システムセンター
〒461-0040　名古屋市東区矢田一丁目 26 番 43 号
電話相談窓口:TEL(052)719-0605

(5)ALC パネル用取付枠対応 排気形ウェザーカバー/給気形ウェザーカバー

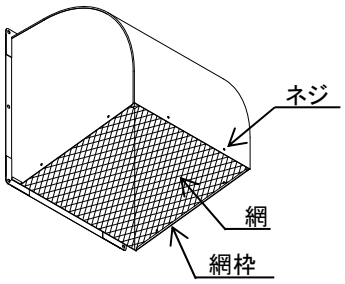

図 6. 排気形ウェザーカバー部位名称

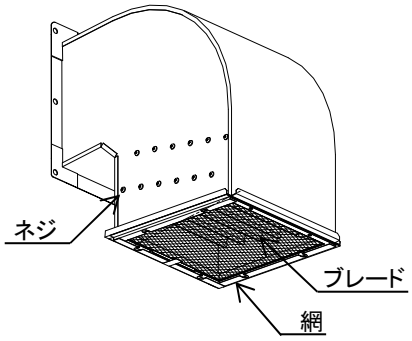

図 7. 給気形ウェザーカバー部位名称

三菱電機システムサービス株式会社
産業システムセンター
〒461-0040 名古屋市東区矢田一丁目 26 番 43 号
電話相談窓口:TEL(052)719-0605