三菱有圧換気扇用ウェザーカバー

（ステンレス製）

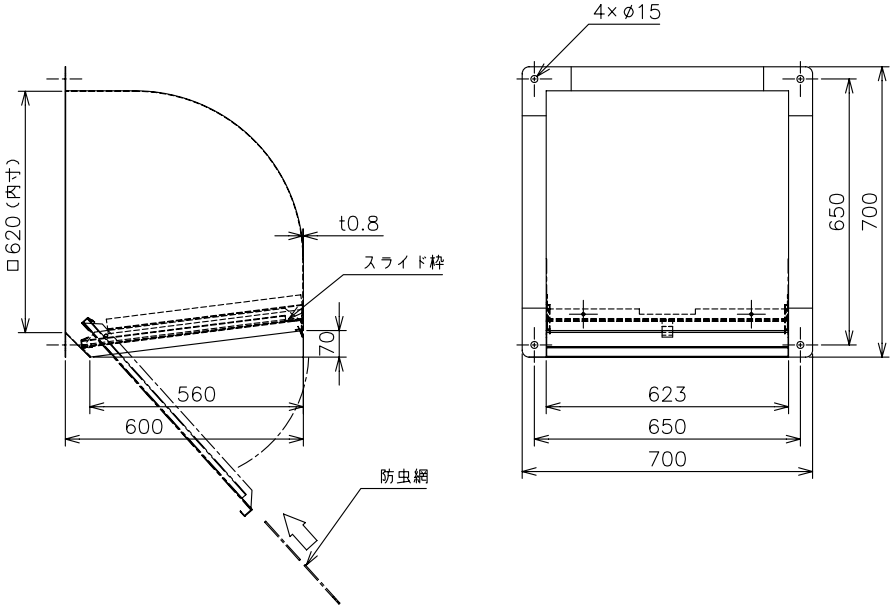

形　　名	W－60SAFMST
材　　質	SUS304－2B　t0.8
取付ﾎﾞﾙﾄ	ｽﾃﾝﾚｽ製M10ﾎﾞﾙﾄ以上使用のこと
用　　途	排気使用
塗 装 色	客先殿指定色
備　　考	防虫網（エキスパンドメタル　3.2×4.4）装備

注記事項

1.塵埃の多い場所、海岸地区、または塩素などの腐食物質の雰囲気中で使用の場合には ｳｪｻﾞｰｶﾊﾞｰ本体、防虫網は腐食する恐れがあります
2.防虫網は定期的に清掃点検し、異常があれば新品(有償)と交換してください
3.定期点検の際には、ｳｪｻﾞｰｶﾊﾞｰ本体、防虫網取付の緩みや がたつきがないか確認ください
4.防虫網のﾒﾝﾃﾅﾝｽが屋外側からできる所に取付けてください
5.防虫網の取付、取外しの際は、換気扇を停止して、防虫網の落下、脱落のないよう注意して行ってください
6.防虫網のﾒﾝﾃﾅﾝｽ後の取付けの際は取付金具へ確実に固定してください。防虫網が外れて換気扇の羽根等に接触したり、防虫機能が低下するおそれがあります
7.当該品をご使用の場合でも、虫・異物の屋内への侵入は完全に防止することはできません
8.羽根が取付面より出張る給気換気扇またはｼｬｯﾀｰ、電動防火ﾀﾞﾝﾊﾟｰとの組合わせ使用にご注意ください　（羽根等をﾌｰﾄﾞ内に入れないでください）
9.下方開口部より取付金具が突出しており、作業中のけが及び取付金具の変形の恐れがありますので、十分注意してください

記録

区分コード	分割頁	品番	図番
■	■	■	■

改定 CHANGE

控	1
出図先	
常用	一時
保留	商用

第３角法 3RD ANGLE PROJECTION
DIM IN mm
尺度 SCALE ／ NTS
作成日付 DATE '09・3・31

三菱電機システムサービス株式会社

作成 DRAWN	照査 CHECKED	設計 DESIGNED	検認 APPROVED
加藤（智）	矢野	加藤（智）	梶村

外形寸法図

X903703M10137