三菱有圧換気扇用ウェザーカバー

（ステンレス製）

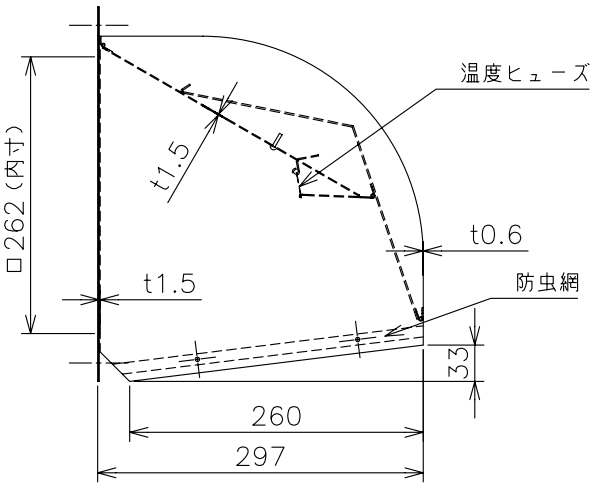

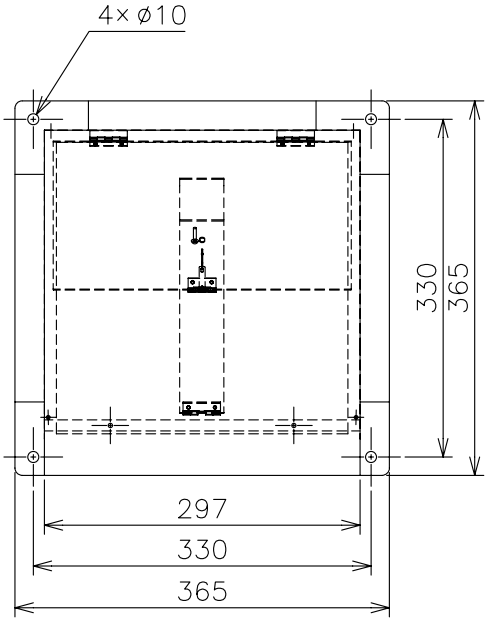

形　　名	W－25SDA（C）MST
材　　質	SUS304－2B t0.6　（ダンパー部　t1.5）
取付ﾎﾞﾙﾄ	ｽﾃﾝﾚｽ製M8ﾎﾞﾙﾄ以上使用のこと
用　　途	排気使用
塗 装 色	客先殿指定色
備　　考	防虫網（エキスパンドメタル　3×4.5）装備 温度ﾋｭｰｽﾞ（72℃）　形名「C」場合　：120℃

防火性能等の該当証明番号	第03EG010号

注記事項

1.塵埃の多い場所、海岸地区、または塩素などの腐食物質の雰囲気中で使用の場合には、ｳｪｻﾞｰｶﾊﾞｰ本体、防虫網、温度ヒューズは腐食する恐れがあります

2.防虫網、温度ヒューズは定期的に清掃点検し、異常があれば新品(有償)と交換してください

3.定期点検の際には、ｳｪｻﾞｰｶﾊﾞｰ本体、防虫網、温度ヒューズ取付の緩みや がたつきがないか確認ください

4.当該ｳｪｻﾞｰｶﾊﾞｰは(財)建材試験センターの試験をクリアしております

記録

図番	品番	分割頁	区分コード

改定 CHANGE

控 1

出図先

常用 一時 保留 商用

第3角法 3RD ANGLE PROJECTION	三菱電機システムサービス株式会社			外形寸法図
DIM IN mm	作成 DRAWN	照査 CHECKED	設計 DESIGNED	検認 APPROVED
尺度 SCALE ／ NTS				X903703M10078
作成日付 DATE '09・3・31	加藤（智）	矢野	加藤（智）	梶村