# 三菱有圧換気扇用ウェザーカバー

（ステンレス製）

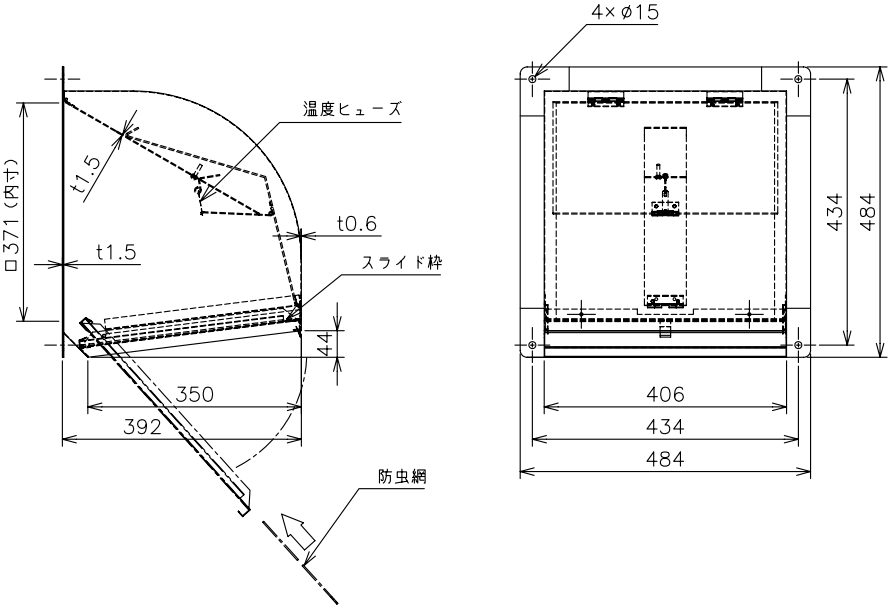


| | |
|---|---|
| 形　　名 | W－35SDAF（C）MST |
| 材　　質 | SUS304－2B　t0.6　（ダンパー部　t1.5） |
| 取付ﾎﾞﾙﾄ | ｽﾃﾝﾚｽ製M10ﾎﾞﾙﾄ以上使用のこと |
| 用　　途 | 排気使用 |
| 塗 装 色 | 客先殿指定色 |
| 備　　考 | 防虫網（エキスパンドメタル　3.2×4.4）装備<br>温度ﾋｭｰｽﾞ（72℃）　形名「C」場合　：120℃ |

| | |
|---|---|
| 防火性能等の該当証明番号 | 第03EG010号 |

注記事項

1.塵埃の多い場所、海岸地区、または塩素などの腐食物質の雰囲気中で使用の場合には ｳｪｻﾞｰｶﾊﾞｰ本体、防虫網、温度ﾋｭｰｽﾞは腐食する恐れがあります

2.防虫網、温度ﾋｭｰｽﾞは定期的に清掃点検し、異常があれば新品(有償)と交換してください

3.定期点検の際には、ｳｪｻﾞｰｶﾊﾞｰ本体、防虫網、温度ﾋｭｰｽﾞ取付の緩みや がたつきがないか 確認ください

4.防虫網のﾒﾝﾃﾅﾝｽが屋外側からできる所に取付けてください

5.防虫網の取付、取外しの際は、換気扇を停止して、防虫網の落下、脱落のないよう注意 して行ってください

6.防虫網のﾒﾝﾃﾅﾝｽ後の取付けの際は取付金具へ確実に固定してください。防虫網が外れて 換気扇の羽根等に接触したり、防虫機能が低下するおそれがあります

7.当該品をご使用の場合でも、虫・異物の屋内への侵入は完全に防止することはできません

8.羽根が取付面より出張る給気換気扇またはｼｬｯﾀｰ、電動防火ﾀﾞﾝﾊﾟｰとの組合わせ使用に ご注意ください　（羽根等をﾌｰﾄﾞ内に入れないでください）

9.下方開口部より取付金具が突出しており、作業中のけが及び取付金具の変形の恐れが ありますので、十分注意してください

10.当該ｳｪｻﾞｰｶﾊﾞｰは(財)建材試験センターの試験をクリアしております

記録

| 1 | 2 | 3 | 4 | 5 | 6 | 7 | 8 | 10 | 12 | 13 | 15 | 16 |
|---|---|---|---|---|---|---|---|---|---|---|---|---|
| 図番 | | | | | | | 品番 | 分割頁 | | | 区分コード | |

| 26 | 25 | 24 | 23 | 22 | 21 | 20 | 19 | 18 | 43 | 42 | 41 | 40 | 39 | 38 | 37 | 36 | 35 | 34 | 33 | 32 | 31 | 30 | 29 | 28 | 27 |
|---|---|---|---|---|---|---|---|---|---|---|---|---|---|---|---|---|---|---|---|---|---|---|---|---|---|
| 52 | 51 | 50 | 49 | 48 | 47 | 46 | 45 | 44 | | | | | | | | | | | | | | | | | |

改定 CHANGE

| | |
|---|---|
| 控出図先 | 1 |
| 常用 | 一時 |
| 保留 | 商用 |

| | | | | |
|---|---|---|---|---|
| 第3角法 3RD ANGLE PROJECTION | 三菱電機システムサービス株式会社 | | | 外形寸法図 |
| DIM IN mm | 作成 DRAWN | 照査 CHECKED | 設計 DESIGNED | 検認 APPROVED |
| 尺度 SCALE ／ NTS | 加藤（智） | 矢野 | 加藤（智） | 梶村 |
| 作成日付 DATE '09・3・31 | | | | X903703M10148 |