三菱有圧換気扇用ウェザーカバー

（ステンレス製）

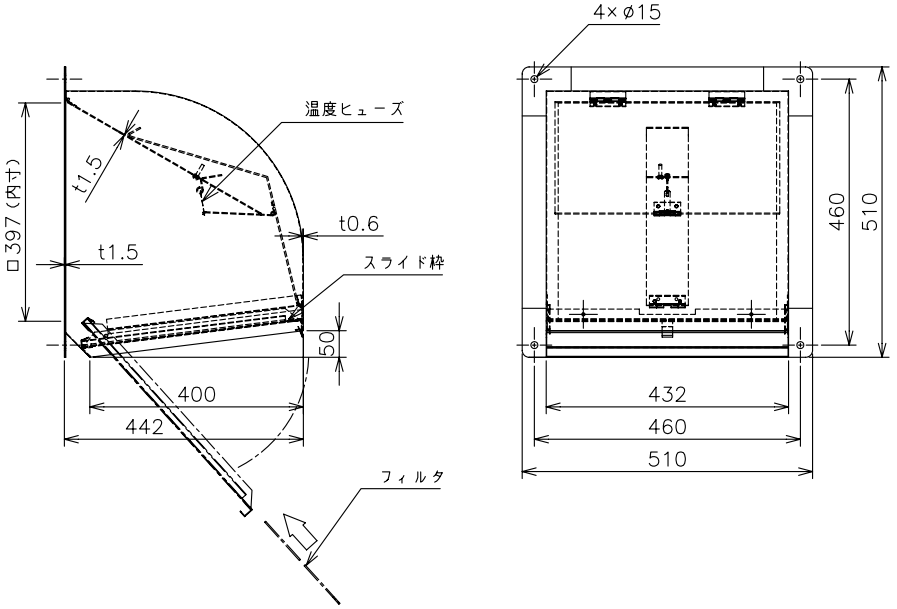

形　　名	W－40SDAF（C）ST
材　　質	SUS304－2B　t0.6　（ダンパー部　t1.5）
取付ﾎﾞﾙﾄ	ｽﾃﾝﾚｽ製M10ﾎﾞﾙﾄ以上使用のこと
用　　途	排気使用
塗 装 色	客先殿指定色
備　　考	フィルタ（フィレドンPS／150） フィルタ組立は網と網の間に挟み込む方式 温度ﾋｭｰｽﾞ（72℃）　形名「C」場合　：120℃

防火性能等の該当証明番号	第03EG010号

注記事項

1.塵埃の多い場所、海岸地区、または塩素などの腐食物質の雰囲気中で使用の場合には ｳｪｻﾞｰｶﾊﾞｰ本体、ﾌｨﾙﾀ（網部）、温度ﾋｭｰｽﾞは腐食する恐れがあります
2.ﾌｨﾙﾀ、温度ﾋｭｰｽﾞは定期的に清掃点検し、異常があれば新品(有償)と交換してください
3.定期点検の際には、ｳｪｻﾞｰｶﾊﾞｰ本体、ﾌｨﾙﾀ、温度ﾋｭｰｽﾞ取付の緩みや がたつきがないか 確認ください
4.ﾌｨﾙﾀのﾒﾝﾃﾅﾝｽが屋外側からできる所に取付けてください
5.ﾌｨﾙﾀの取付、取外しの際は、換気扇を停止して、ﾌｨﾙﾀの落下、脱落のないよう注意して 行ってください
6.ﾌｨﾙﾀのﾒﾝﾃﾅﾝｽ後の取付けの際は取付金具へ確実に固定してください。ﾌｨﾙﾀが外れて 換気扇の羽根等に接触したり、防塵機能が低下するおそれがあります
7.換気扇電源側には、ﾓｰﾀ焼損防止のため過負荷防止装置を取付けてください
8.80℃ 以上の連続的な高温排気・給気がある場所ではﾌｨﾙﾀへ影響を与えますので ご使用にはならないでください
9.当該品をご使用の場合でも、虫・異物の屋内への侵入は完全に防止することはできません
10.羽根が取付面より出張る給気換気扇またはｼｬｯﾀｰ、電動防火ﾀﾞﾝﾊﾟｰとの組合わせ使用に ご注意ください　（羽根等をﾌｰﾄﾞ内に入れないでください）
11.下方開口部より取付金具が突出しており、作業中のけが及び取付金具の変形の恐れが ありますので、十分注意してください
12.当該ｳｪｻﾞｰｶﾊﾞｰは(財)建材試験センターの試験をクリアしております

記録

1	2	3	4	5	6	7	8	10	12	13	15	16
図番							品番	分割頁			区分コード	

26	25	24	23	22	21	20	19	18	43	42	41	40	39	38	37	36	35	34	33	32	31	30	29	28	27
52	51	50	49	48	47	46	45	44																	

改定 CHANGE

控	1
出図先	
常用	一時
保留	商用

第3角法 3RD ANGLE PROJECTION	三菱電機システムサービス株式会社			外形寸法図
DIM IN mm	作成 DRAWN	照査 CHECKED	設計 DESIGNED	検認 APPROVED
尺度 SCALE ／ NTS	加藤（智）	矢野	加藤（智）	梶村
作成日付 DATE '09・3・31				X903703M10142