三菱有圧換気扇用ウェザーカバー

（鋼板製）

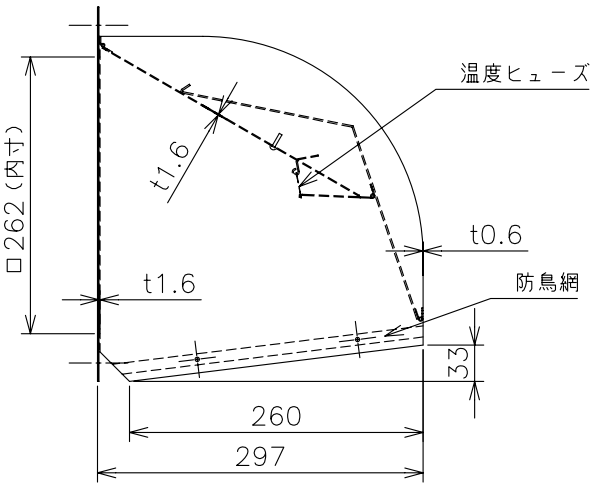

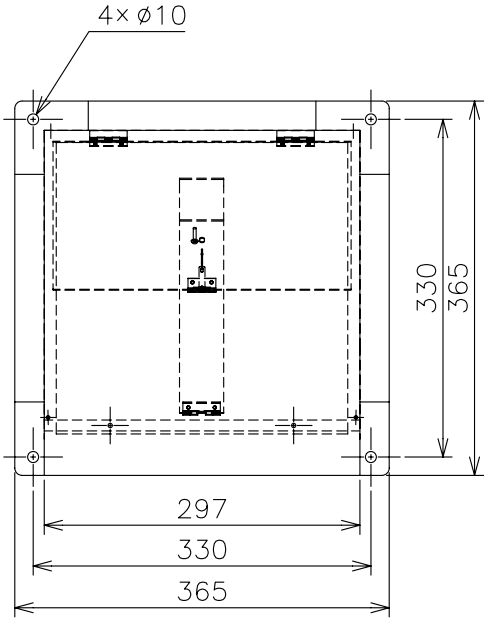

形　　名	W－25TDA（C）ST
材　　質	SGC t0.6　（ダンパー部　t1.6）
取付ﾎﾞﾙﾄ	ｽﾃﾝﾚｽ製M8ﾎﾞﾙﾄ以上使用のこと
用　　途	排気使用
塗 装 色	客先殿指定色
備　　考	防鳥網（エキスパンドメタル　10×21）装備 温度ﾋｭｰｽﾞ（72℃）　形名「C」場合　：120℃

防火性能等の該当証明番号	第03EG010号

注記事項

1.塵埃の多い場所、海岸地区、または塩素などの腐食物質の雰囲気中で使用の場合には、ｳｪｻﾞｰｶﾊﾞｰ本体、防鳥網、温度ヒューズは腐食する恐れがあります

2.防鳥網、温度ヒューズは定期的に清掃点検し、異常があれば新品(有償)と交換してください

3.定期点検の際には、ｳｪｻﾞｰｶﾊﾞｰ本体、防鳥網、温度ヒューズ取付の緩みや がたつきがないか確認ください

4.当該ｳｪｻﾞｰｶﾊﾞｰは(財)建材試験センターの試験をクリアしております

記録

1	2	3	4	5	6	7	8	10	12	13	15	16
図	番						品番		分割	頁	区分コード	

改定 CHANGE	
控	1

出図先

常用 一時
保留 商用

第3角法 3RD ANGLE PROJECTION	三菱電機システムサービス株式会社			外形寸法図
DIM IN mm	作成 DRAWN	照査 CHECKED	設計 DESIGNED	検認 APPROVED
尺度 SCALE ／ NTS	加藤（智）	矢野	加藤（智）	梶村
作成日付 DATE '09・3・31				X903703M10045