三菱有圧換気扇用ウェザーカバー

（鋼板製）

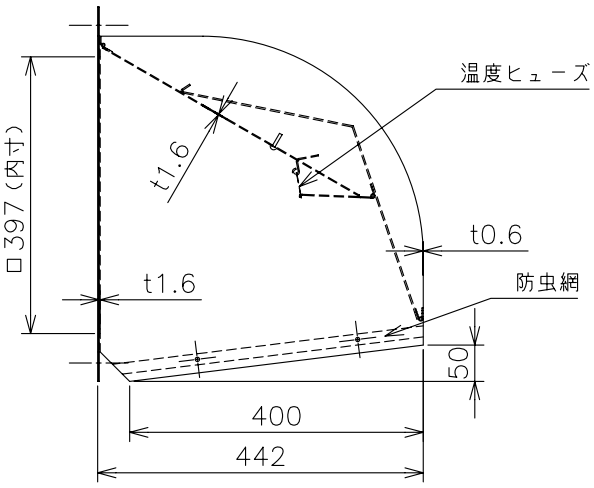

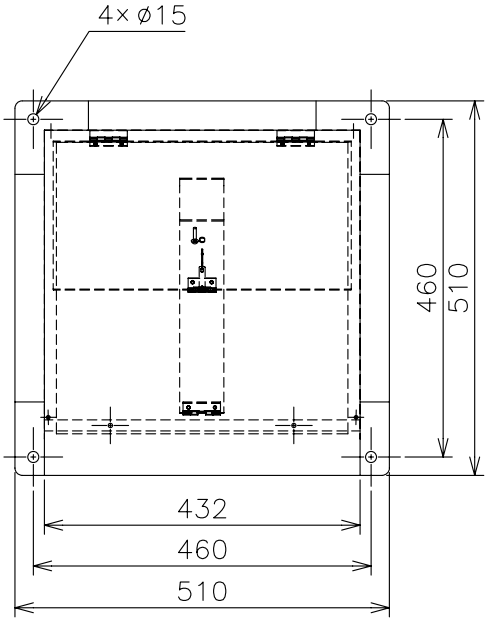

形　　名	W－40TDA（C）MST
材　　質	SGC t0.6　（ダンパー部　t1.6）
取付ﾎﾞﾙﾄ	ｽﾃﾝﾚｽ製M10ﾎﾞﾙﾄ以上使用のこと
用　　途	排気使用
塗 装 色	客先殿指定色
備　　考	防虫網（エキスパンドメタル　3×4.5）装備 温度ﾋｭｰｽﾞ（72℃）　形名「C」場合　：120℃

防火性能等の該当証明番号	第03EG010号

注記事項

1.塵埃の多い場所、海岸地区、または塩素などの腐食物質の雰囲気中で使用の場合には、ｳｪｻﾞｰｶﾊﾞｰ本体、防虫網、温度ヒューズは腐食する恐れがあります

2.防虫網、温度ヒューズは定期的に清掃点検し、異常があれば新品(有償)と交換してください

3.定期点検の際には、ｳｪｻﾞｰｶﾊﾞｰ本体、防虫網、温度ヒューズ取付の緩みや がたつきがないか確認ください

4.当該ｳｪｻﾞｰｶﾊﾞｰは(財)建材試験センターの試験をクリアしております

記録

1	2	3	4	5	6	7	8	10	12	13	15	16
図	番						品番		分割頁		区分コード	

27	28	29	30	31	32	33	34	35	36	37	38	39	40	41	42	43	44	45	46	47	48	49	50	51	52	

改定 CHANGE

控出図先　1

常用　一時
保留　商用

第3角法 3RD ANGLE PROJECTION	三菱電機システムサービス株式会社			外形寸法図
DIM IN mm	作成 DRAWN	照査 CHECKED	設計 DESIGNED	検認 APPROVED
尺度 SCALE ／ NTS	加藤（智）	矢野	加藤（智）	梶村
作成日付 DATE '09・3・31				X903703M10059