三菱有圧換気扇用ウェザーカバー

（鋼板製）

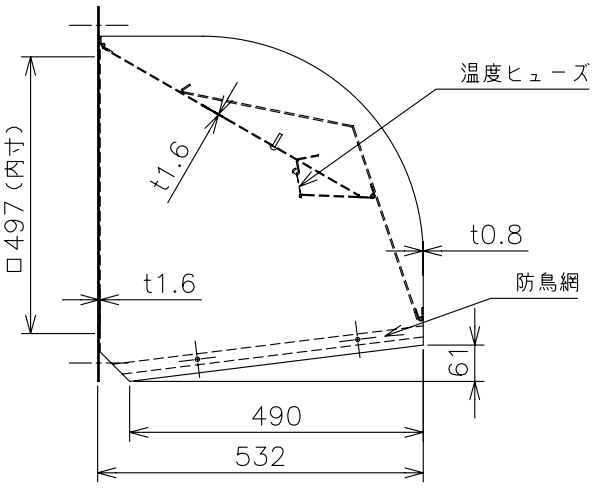

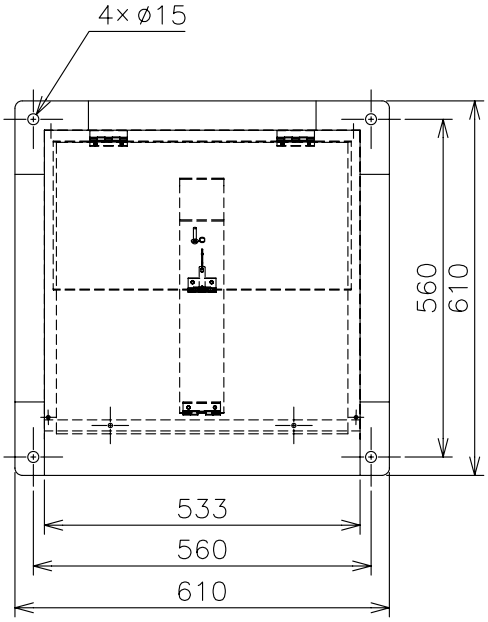

形　　名	W－５０ＴＤＡ（Ｃ）ＳＴ
材　　質	ＳＧＣ　ｔ０.８　（ダンパー部　ｔ１.６）
取付ﾎﾞﾙﾄ	ｽﾃﾝﾚｽ製Ｍ１０ﾎﾞﾙﾄ以上使用のこと
用　　途	排気使用
塗 装 色	客先殿指定色
備　　考	防鳥網（エキスパンドメタル　１０×２１）装備 温度ﾋｭｰｽﾞ（７２℃）　形名「Ｃ」場合　：１２０℃

防火性能等の該当証明番号	第０３ＥＧ０１０号

注記事項

1.塵埃の多い場所、海岸地区、または塩素などの腐食物質の雰囲気中で使用の場合には、ｳｪｻﾞｰｶﾊﾞｰ本体、防鳥網、温度ヒューズは腐食する恐れがあります

2.防鳥網、温度ヒューズは定期的に清掃点検し、異常があれば新品(有償)と交換してください

3.定期点検の際には、ｳｪｻﾞｰｶﾊﾞｰ本体、防鳥網、温度ヒューズ取付の緩みや がたつきがないか確認ください

4.当該ｳｪｻﾞｰｶﾊﾞｰは(財)建材試験センターの試験をクリアしております

記録

区分コード	分割頁	品番	図番

改定 CHANGE

控 1

出図先

常用 一時

保留 商用

第３角法 3RD ANGLE PROJECTION

DIM IN mm

尺度 SCALE NTS

作成日付 DATE 09・3・31

三菱電機システムサービス株式会社

作成 DRAWN	照査 CHECKED	設計 DESIGNED	検認 APPROVED
加藤（智）	矢野	加藤（智）	梶村

外形寸法図

X903703M10049